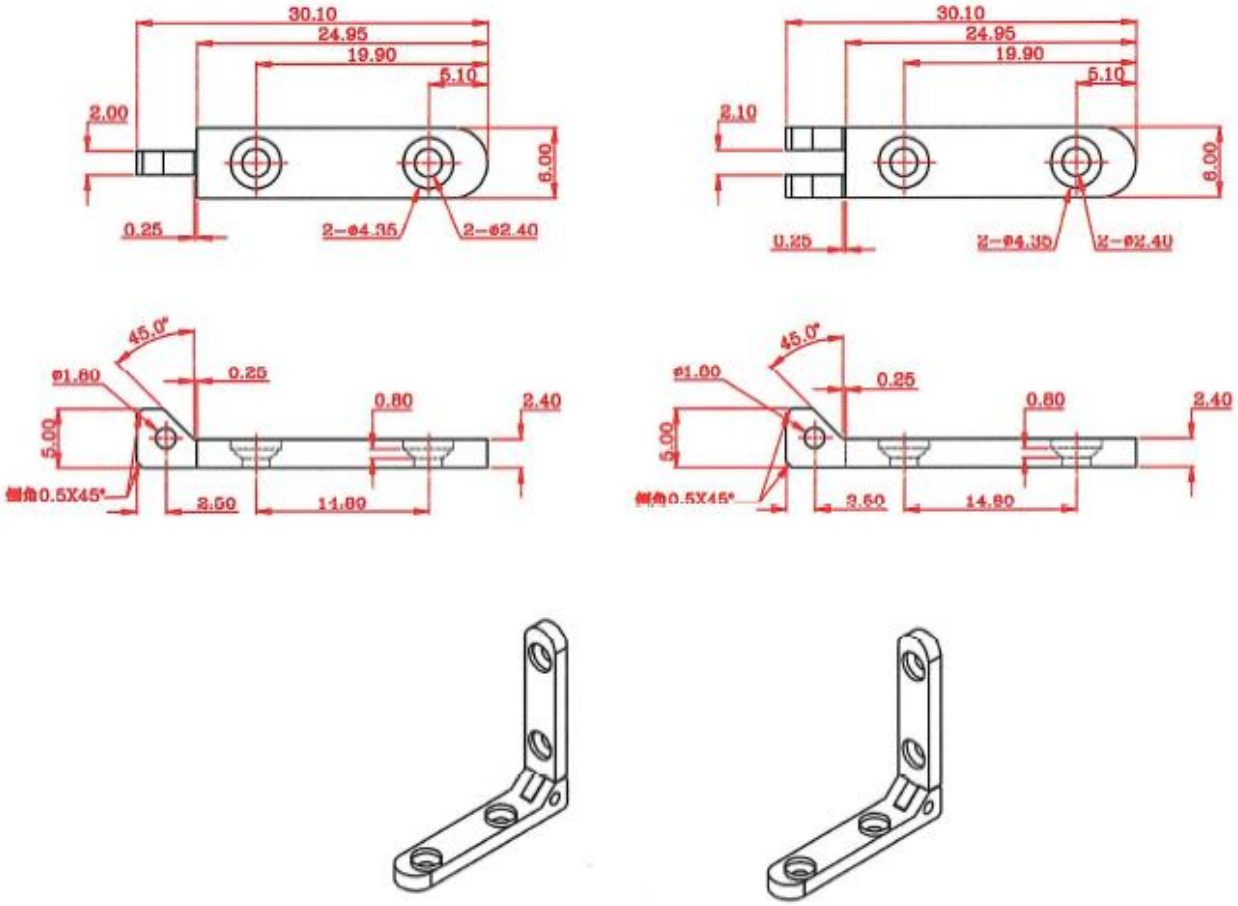

OESCH SWITZERLAND	**Objet**	Charnière, mod. 330.01		**Dessin**	NH	**Date**	08.04.2010
	Dessin no.		**Unité**	mm	**Confirmation**	OE	**Date**	10.04.2010
	Matériel	Acier INOX 304, poli à la main					